鋳鉄製要部ステンレス

TV フートバルブ

弊社は、1917年（大正6年）創業の頃から、
他社に先駆けフートバルブの製作を始め、
フートバルブのパイオニアとして、
世に送り出してまいりました。
大阪継手の TV（オー・ティー・ブイ）のマークは、
ほぼ1世紀に及ぶ豊富で貴重な経験の蓄積により磨き抜かれた、
安心・信頼のシンボルであります。
フートバルブのことなら、実績と信頼の大阪継手にお任せください。
あらゆるニーズにジャストフィットする
フートバルブをお届けさせて頂きます。

OSAKA PIPE FITTING AND VALVE MFG CO., LTD.

TV 株式会社 大阪継手バルブ製作所

▶ ネジコミ型片開式レバー付フートバルブ

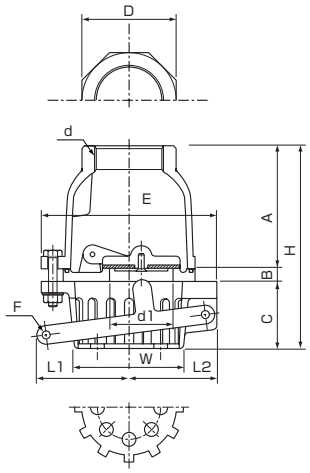

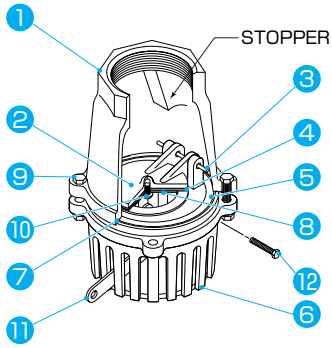

No.	部 品 名	材　　質
1	BODY	FC200
2	DISC	SCS13
3	HINGE.PIN	SUS304
4	PACKING	NBR
5	SEAT	SCS13
6	STRAINER	FC200
7	O.RING	NBR
8	RETAININGPLATE	SUS304
9	HEX.BOLT.NUT	SUS304
10	SET SCREW	SUS304
11	LEVER	SCS13
12	HEX.BOLT.NUT	SUS304

呼び径	d	d1	A	B	C	D	E	H	W	L1	L2	F
40	Rc 11／2	40	88	9	55	63	140	152	83	80	65	7
50	Rc 2	50	95	10	61	74	145	166	82	80	67	7
65	Rc 21／2	65	123	11	68	92	170	202	105	100	80	7
80	Rc 3	75	129	11	70	105	180	210	112	100	83	7
100	Rc 4	100	150	10	95	131	230	255	140	135	102	8
125	Rc 5	125	185	12	112	165	276	309	195	160	127	8
150	Rc 6	150	210	12	136	190	289	358	222	180	137	8

▶ フランジ型片開式レバー付フートバルブ

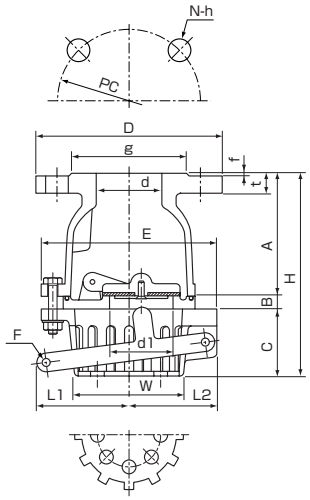

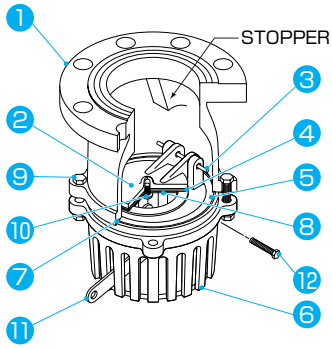

No.	部 品 名	材　　質
1	BODY	FC200
2	DISC	SCS13
3	HINGE.PIN	SUS304
4	PACKING	NBR
5	SEAT	SCS13
6	STRAINER	FC200
7	O.RING	NBR
8	RETAININGPLATE	SUS304
9	HEX.BOLT.NUT	SUS304
10	SET SCREW	SUS304
11	LEVER	SCS13
12	HEX.BOLT.NUT	SUS304

呼び径	d	d1	A	B	C	フランジ　10K				ボルト穴			E	H	W	L1	L2	F
						D	g	t	f	P C	N	h						
40	40	40	98	9	55	140	81	17	2	105	4	19	140	162	83	80	65	7
50	50	50	102	10	61	155	96	17	2	120	4	19	145	173	82	80	67	7
65	65	65	112	11	68	175	116	17	2	140	4	19	170	191	105	100	80	7
80	80	75	120	11	70	185	126	17	2	150	8	19	180	201	112	100	83	7
100	100	100	153	10	95	210	151	18	2	175	8	19	230	258	140	135	102	8
125	125	125	179	12	112	250	182	19	2	210	8	23	276	303	195	160	127	8
150	150	150	202	12	136	280	212	19	2	240	8	23	293	350	222	180	137	8
200	200	200	255	13	137	330	262	22	2	290	12	23	367	405	280	230	168	10
250	250	250	300	14	168	400	324	22	2	355	12	25	440	482	340	245	200	10
300	300	300	400	19	210	445	368	34	3	400	16	25	560	629	445	335	265	11
350	350	350	465	22	248	490	413	34	3	445	16	25	620	735	497	375	286	11

▶ ネジコミ型片開式中間フートバルブ

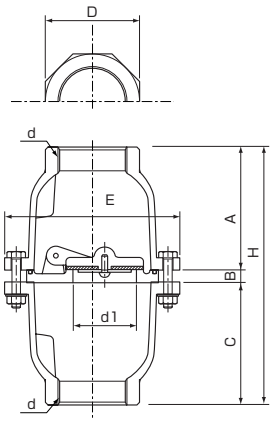

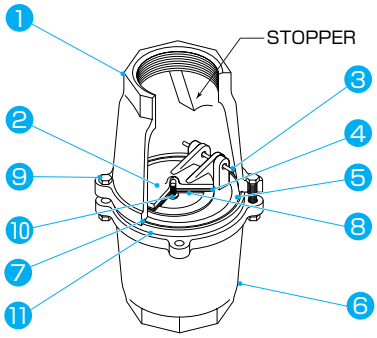

No.	部 品 名	材　　質
1	BODY	FC200
2	DISC	SCS13
3	HINGE.PIN	SUS304
4	PACKING	NBR
5	SEAT	SCS13
6	BODY	FC200
7	O.RING	NBR
8	RETAININGPLATE	SUS304
9	HEX.BOLT.NUT	SUS304
10	SET SCREW	SUS304
11	PACKING	NBR

呼び径	d	d1	A	B	C	D	E	H
40	Rc 11／2	40	88	9	88	63	140	185
50	Rc 2	50	95	10	95	74	145	200
65	Rc 21／2	65	123	11	123	92	170	257
80	Rc 3	75	129	11	129	105	180	269
100	Rc 4	100	150	10	150	131	230	310
125	Rc 5	125	185	12	185	165	276	382
150	Rc 6	150	210	12	210	190	289	432

▶ フランジ型片開式中間フートバルブ

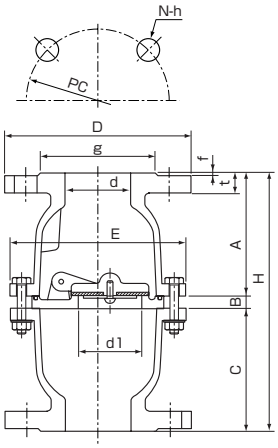

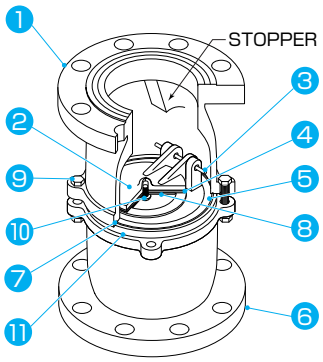

No.	部 品 名	材　　質
1	BODY	FC200
2	DISC	SCS13
3	HINGE.PIN	SUS304
4	PACKING	NBR
5	SEAT	SCS13
6	BODY	FC200
7	O.RING	NBR
8	RETAININGPLATE	SUS304
9	HEX.BOLT.NUT	SUS304
10	SET SCREW	SUS304
11	PACKING	NBR

呼び径	d	d1	A	B	C	フランジ　10K				ボルト穴			E	H
						D	g	t	f	PC	N	h		
40	40	40	98	9	98	140	81	17	2	105	4	19	140	205
50	50	50	102	10	102	155	96	17	2	120	4	19	145	214
65	65	65	112	11	112	175	116	17	2	140	4	19	170	235
80	80	75	120	11	120	185	126	17	2	150	8	19	180	251
100	100	100	153	10	153	210	151	18	2	175	8	19	230	316
125	125	125	179	12	179	250	182	19	2	210	8	23	276	370
150	150	150	202	12	202	280	212	19	2	240	8	23	293	416
200	200	200	255	13	255	330	262	22	2	290	12	23	367	523
250	250	250	300	14	300	400	324	22	2	355	12	25	440	614
300	300	300	400	19	400	445	368	34	3	400	16	25	560	819
350	350	350	465	22	465	490	413	34	3	445	16	25	620	952

TV 株式会社 大阪継手バルブ製作所の営業品目

- ステンレス製フートバルブ
- 砲金製フートバルブ
- 鋳鉄ライニングフートバルブ
- 鋳鉄製要部ステンレスフートバルブ
- 鋳鉄製要部砲金フートバルブ
- 鋳鉄製フートバルブ
- JIS. 5K, 10K 上水合フランジ
- ホースニップル
- その他特殊物、図面物、設計製作

▶鋳鉄製要部ステンレスフートバルブの主な特長

▶TV片開式

フートバルブの心臓部である弁座弁体部の TV 片開式は、メインバルブの開閉による流体の動きに瞬時に反応するシンプルな構造で、流体抵抗も少なくトラブルの心配がありません。

▶三分割構造

本体構造は、お客様の多様な要望に対応できる弊社独自の技術による三分割構造。

▶耐圧Oリング使用

要部ステンレス製フートバルブの外パッキンには、弊社オリジナルのOリング仕様凹型溝埋込方式を採用、過大な負荷にも一定期間耐え得るよう想定したゆとりの安心設計です。

■別途見積

- タールエポキシ塗装
- JIS5Kフランジ加工
- 上水フランジ加工※1
- ANSI-POUNDフランジ加工※2
- FF加工
- 特殊パッキン仕様
- SCSストレーナー(SCSケージ)仕様
- テストレバー用ワイヤー
- その他特殊仕様
- 400A以上のフートバルブ

※1　125A以上にて製作
※2　150A以上にて製作

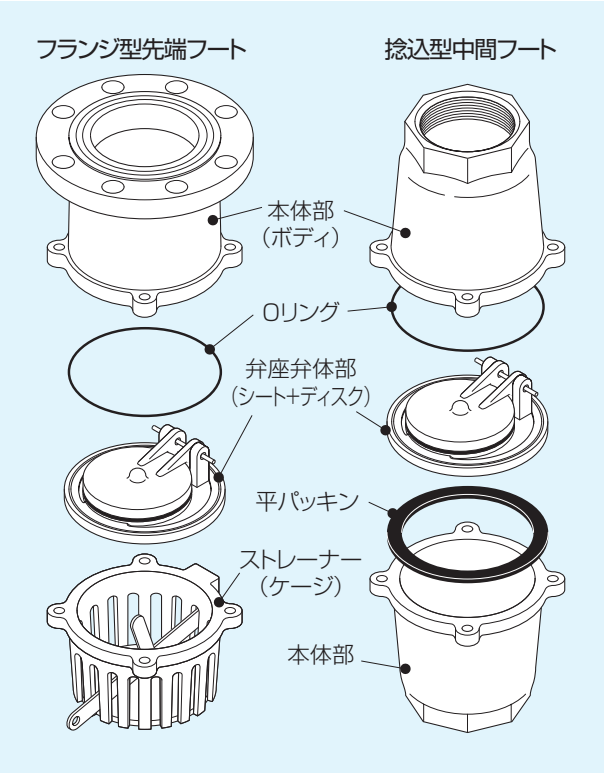

安心設計のフートバルブ
TV
株式会社大阪継手バルブ製作所
〒557-0062　大阪市西成区津守3丁目1番43号
Tel.06-6659-0015～0017
Fax.06-6659-0018

●取扱代理店

18.07.1000