JIS　B2239-2004準拠品

呼び圧力５Kフランジ

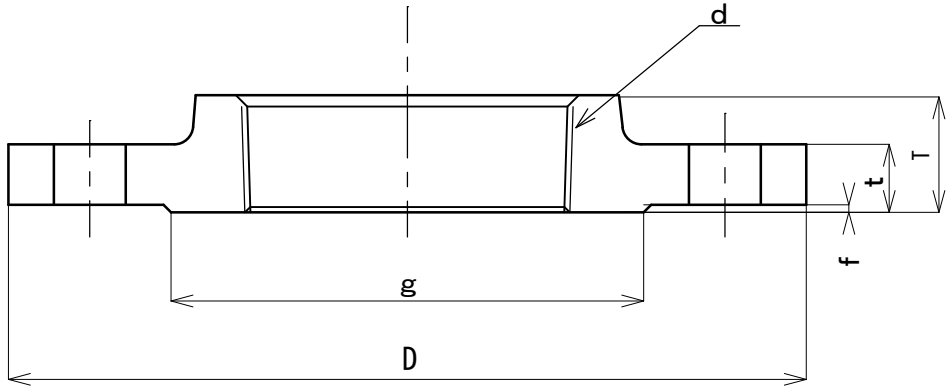

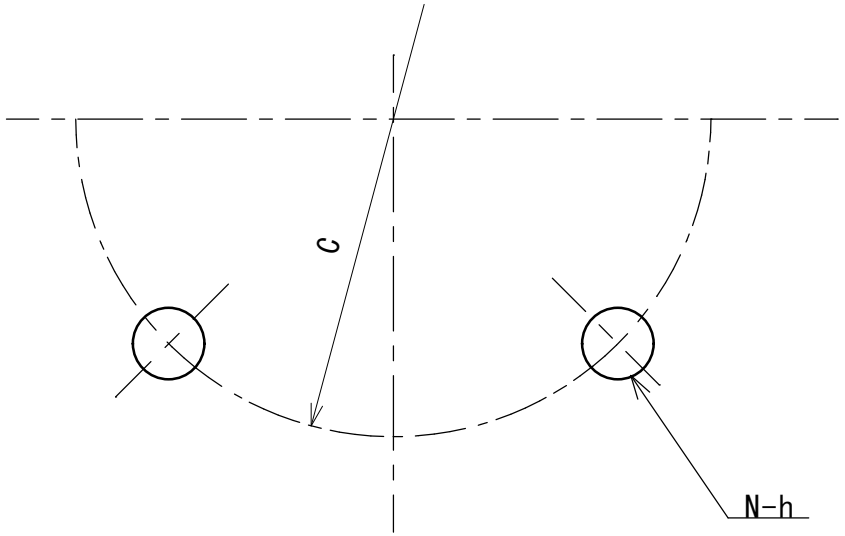

呼び径	d	D	T	フランジ（5K）			ボルト穴		
				t	f	g	C	数N	h
15A	Rc1/2	80	16	9	1	44	60	4	12
20A	Rc3/4	85	18	10	1	49	65	4	12
25A	Rc1	95	18	10	1	59	75	4	12
32A	Rc1・1/4	115	21	12	2	70	90	4	15
40A	Rc1・1/2	120	21	12	2	75	95	4	15
50A	Rc２	130	24	14	2	85	105	4	15
65A	Rc2・1/2	155	27	14	2	110	130	4	15
80A	Rc３	180	30	14	2	121	145	4	19
100A	Rc４	200	36	16	2	141	165	8	19
125A	Rc５	235	40	16	2	176	200	8	19
150A	Rc６	265	40	18	2	206	230	8	19
200A	Rc８	320	34	20	2	252	280	8	23

*200Aのみ鋳鉄製

・エポキシ樹脂塗装（JIS-G5528準拠）
・鋳放し（黒品）
・溶融亜鉛メッキ（白品）

番号	部品名	材質	個数	備考
1	合フランジ	FCD450		

名称	５Kフランジ ダクタイル製合フランジ	承認	2024.7.19	J.KITO
		検図	2024.7.19	Y.KITO
		製図	2024.7.19	S.OKA
株式会社　大阪継手バルブ製作所		図番	TV-68-1	